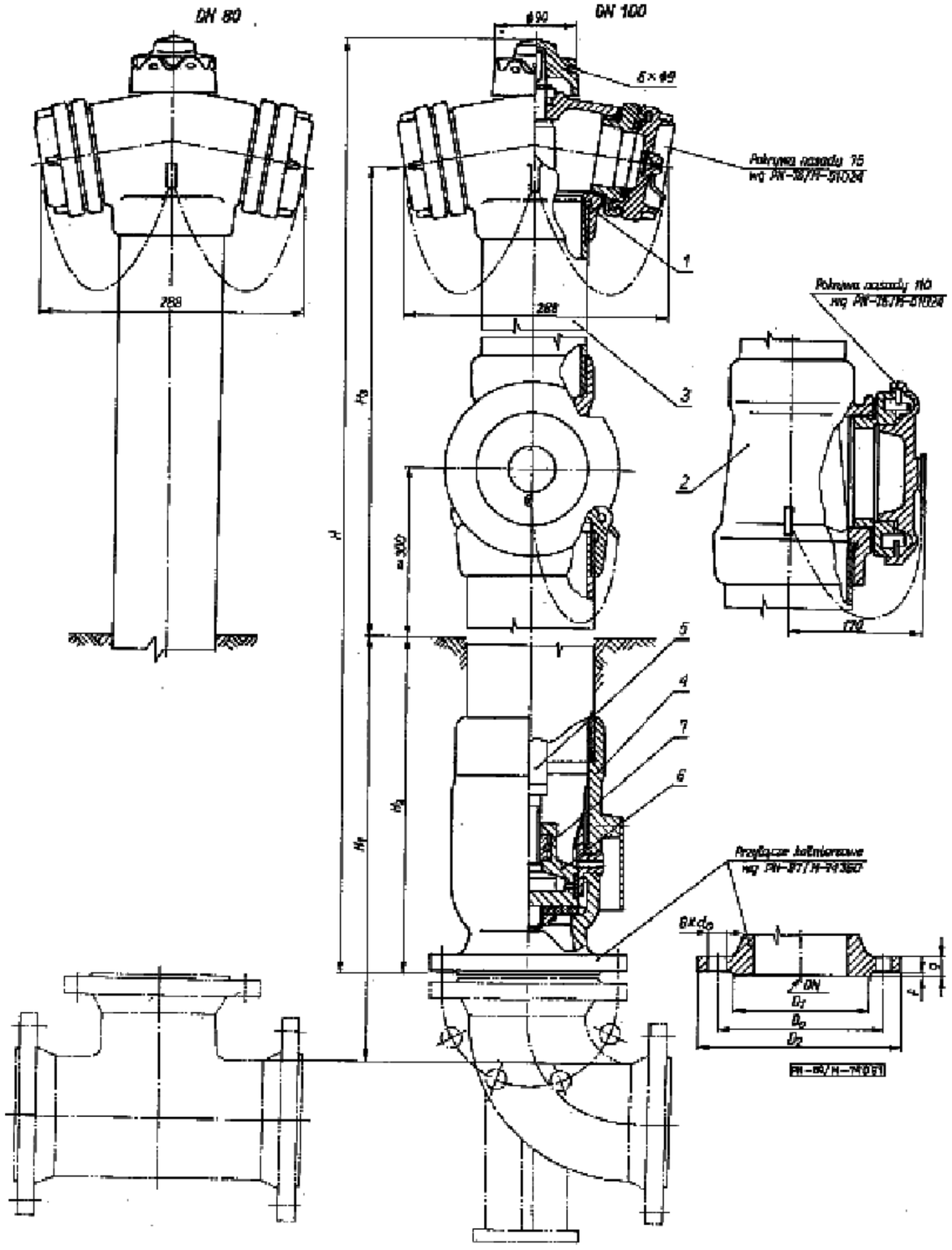

DN	Wielkość	Wymiary gabarytowe				Wymiary przyłącza kołnierzowego wg PN-87/H-74360							Nasada		Pokrywa nasady		Masa[1] kg
		H_1	H_2	H_3	H	D_2	D_0	D_1	d_0	Liczba otworów	g	f	buczna	czołowa	buczna	czołowa	
80	A	1250	1120	640	1900	200	160	133	18	8	22	3	75 wg PN-91 / M-51038	–	75 wg PN-91 / M-51032	–	51,2
	B	1500	1320		2150												55,0
	C	1800	1670		2450												59,6
100	A	1250	1120	662	1924	220	180	158	18	8	24	3	75 wg PN-91 / M-51024	110	75 wg PN-91 / M-51024	110	62,0
	B	1500	1370		2174												66,5
	C	1800	1670		2474												72,0

[1] Wielkości orientacyjne.

Nr elementu wg rysunku	Nazwa elementu	Materiał
1	Korpus nasady bucznej	żeliwo szare o własnościach wytrzymałościowych nie niższych niż ZL 200 wg PN-92/H-83101
2	Korpus nasady czołowej	
3	Kołnierz	stal węglowa o odporności na korozję nie niższej niż stal 12K wg PN-89/H-84023/01
4	Komora zaworowa	żeliwo szare o własnościach wytrzymałościowych nie niższych niż ZL 200 wg PN-92/H-83101
5	Trzpień	stal odporna na korozję o zawartości chromu nie mniejszej niż 13% wg PN-71/H-89020
6	Grzybek	żeliwo szare o własnościach wytrzymałościowych nie niższych niż ZL 200 wg PN-92/H-83101
7	Nakrętka trzpienia	mosiądz wg PN-91/H-87026

Zamawiający:	Jednostka opracowująca:
Zielonogórskie Wodociągi i Kanalizacji Sp. z o.o. ul. Zjednoczenia 110A 65-120 Zielona Góra	PROMART BIURO PROJEKTÓW W SPECJALNOŚCI WODNO - KANALIZACYJNEJ mgr inż. MARTA SAWCZYŃSKA

Nazwa i adres obiektu budowlanego:

BUDOWA SIECI WODOCIĄGOWEJ Ø100 A-C NA SIEĆ Ø160 PE WRAZ Z PRZYŁĄCZAMI I ODGAŁĘZIENIAMI DO BUDYNKÓW USYTUOWANYCH PRZY UL. STRUMYKOWEJ

Stadium projektu: **PROJEKT BUDOWLANY**

Tytuł rysunku: **PRZYKŁADOWY RYSUNEK HYDRANTU NADZIEMNEGO DN80**

Stanowisko:	Imię i nazwisko:	Nr uprawnień:	Specjalność:	Podpis:
Projektant branża sanitarna:	mgr inż. Marta Sawczyńska	LBS/0047/POOS/08	Projektowanie w specjalności instalacyjnej	
Sprawdzający branża sanitarna:	mgr inż. Anita Nowak	17/2000/GW	Projektowanie w specjalności instalacyjnej	

Data: 07. 2019 r. | Nr rysunku: 5 | Skala: ———