RZUT BUDYNKU - WIEŻOWIEC UL. WŁADYSŁAWA IV BUD. 14

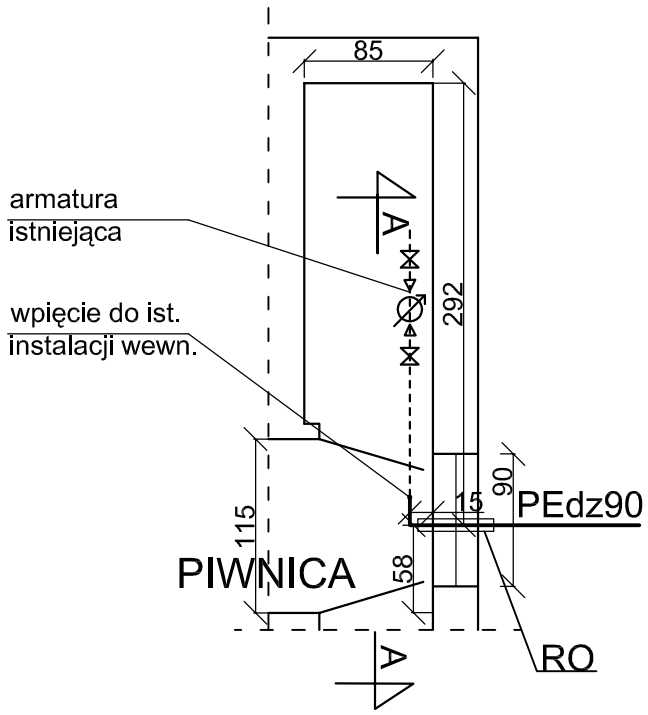

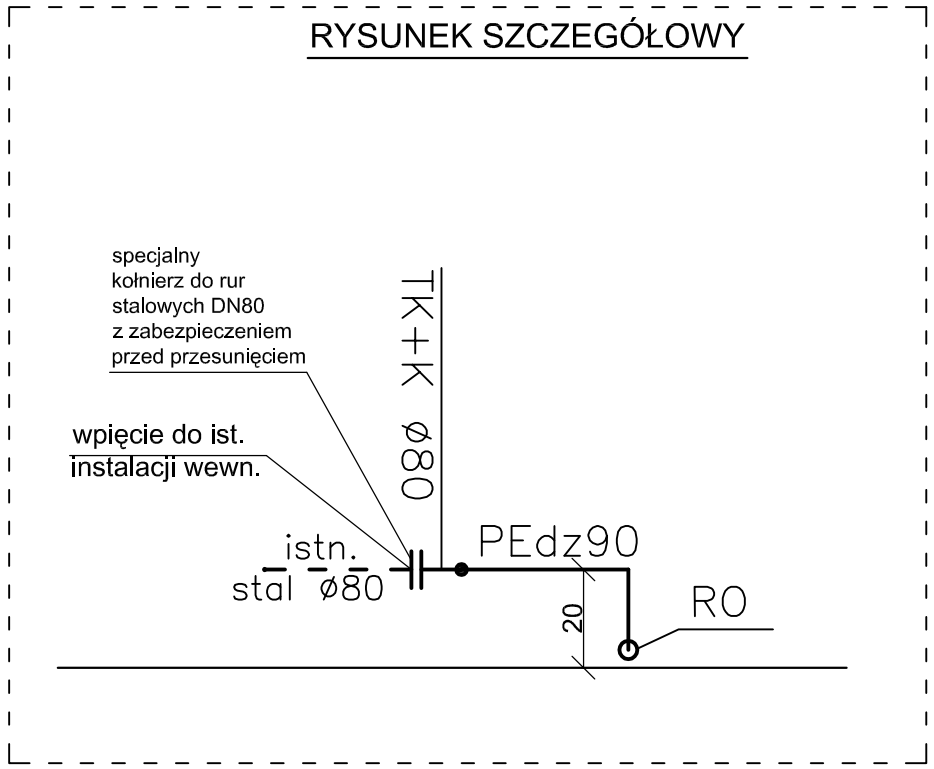

OZNACZENIA

TK+K – tuleja PE z kołnierzem stalowym
RO – rura ochronna PCWdz160mm

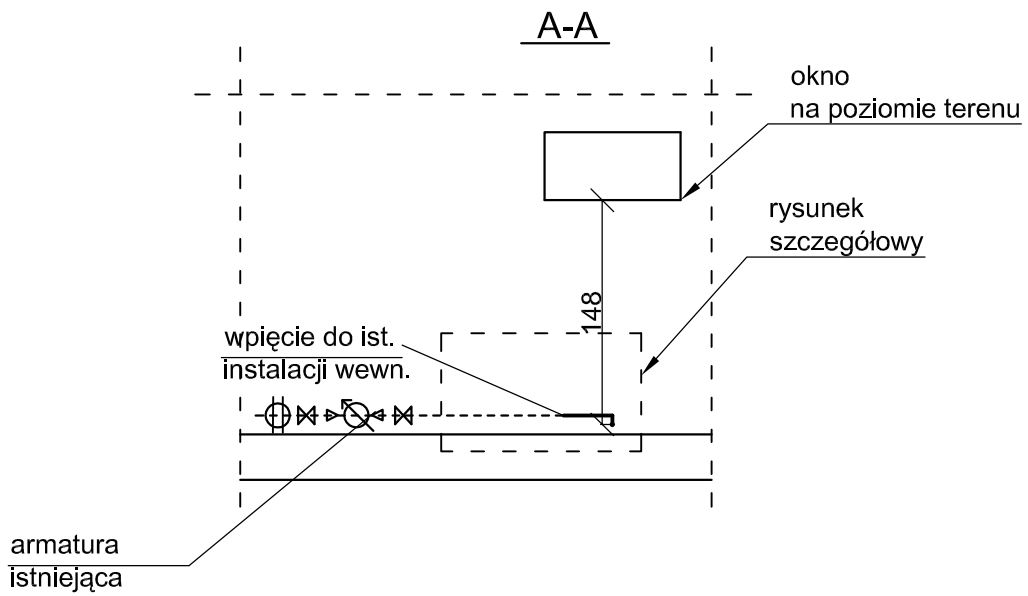

UWAGA:
Przy przejściach rurociągów przez ściany wieżowców, przestrzeń pomiędzy ścianką zewnętrzną rury wodociągowej, a wewnętrzną rury osłonowej uszczelnić za pomocą łańcuchów uszczelniających ŁU4 - 8 ogniw

• PROJFIT•	ZAKŁAD PROJEKTOWO - USŁUGOWY w Zielonej Górze			
OBIEKT	"Budowa sieci wodociągowej wraz z przyłączami w ul. Braniborskiej i ul. Armii Ludowej w Zielonej Górze"			
ADRES	Zielona Góra woj. lubuskie			
NAZWA RYSUNKU	Pomleszczenie wodomierza ul. Władysława IV bud. 14			
STADIUM PBW		BRANŻA SANITARNA		SKALA 1:50
PROJEKTOWAŁ UPRAWNIENIA	inż. Grzegorz RUDOMINO instalacyjno-inżynieryjne 75/77/Zg	2017-05		RYS. NR 15
SPRAWDZIŁ UPRAWNIENIA	mgr inż. Zenon SZLACHETKA instalacyjno-inżynieryjne 86/87/Zg	2017-05		EGZ. NR