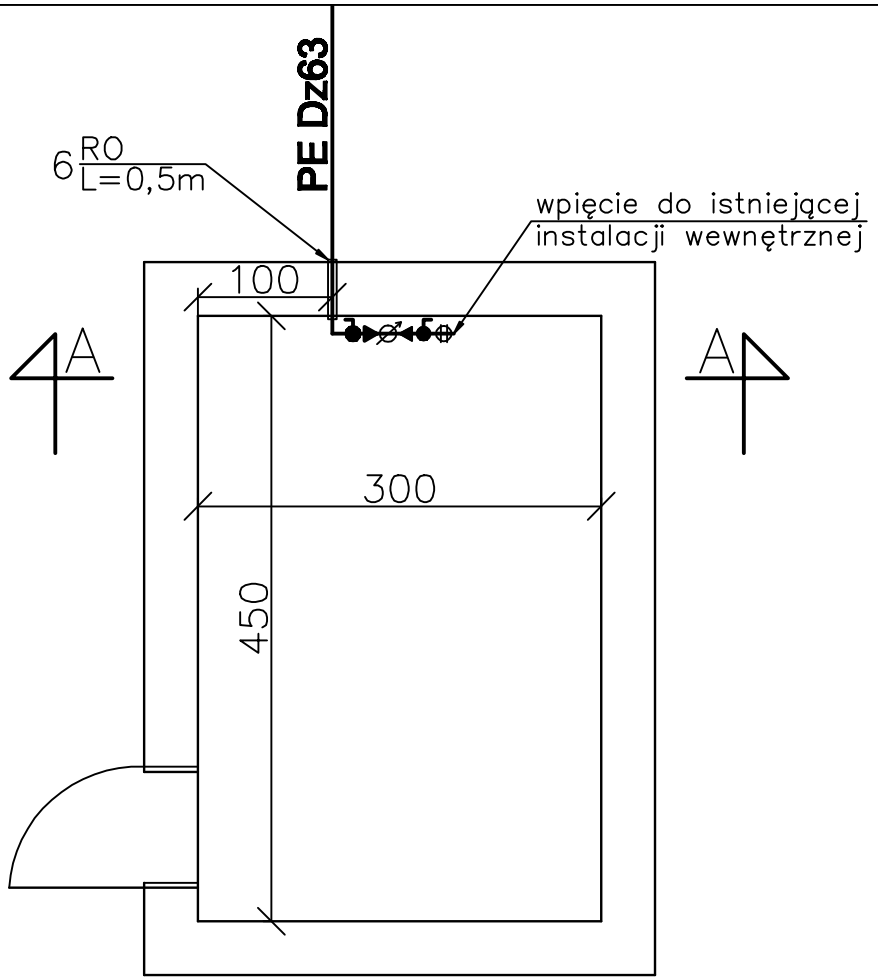

Lp.	Wyszczególnienie elementów
1	Kolano elektrooporowe DN63mm
2	Zawór kulowy DN32mm
3	Zawór antyskażeniowy DN32mm E/A
4	Wodomierz WS DN32mm
5	Redukcja PE DZ63/40
6	Rura ochronna PCV dz 110mm

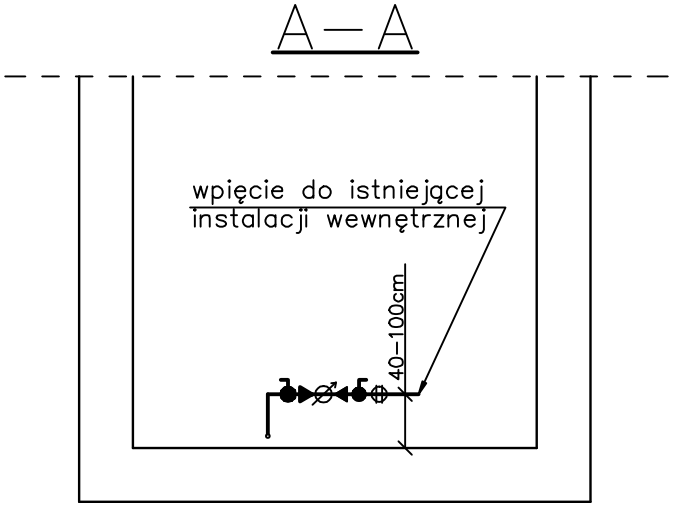

ZESTAW WODOMIERZOWY

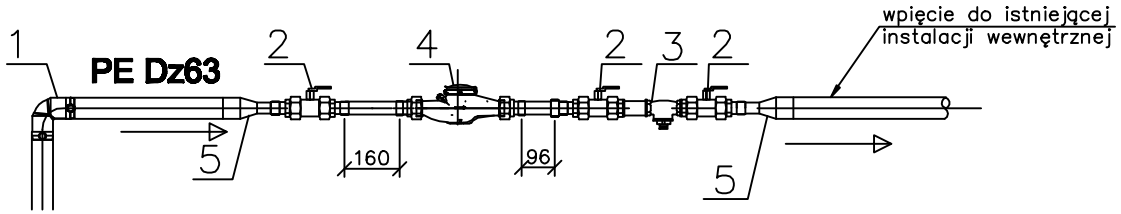

Obiekt	SIEĆ WODOCIĄGOWA DN63 PE WRAZ Z ODGAŁĘZIENIAMI PRZYŁĄCZAMI DO BUDYNKÓW PRZY UL. WŁADYSŁAWA IV W ZELGOSZCZY GÓRNEJ dz. nr ewid. 104 obręb 10-mapa 000, 000, 000, 000/1, 000/1 obręb 00, nr jedn. ew. 000000_1					
Zadanie	WYKONANIE SIECI WODOCIĄGOWEJ DN63 A-C RA SIEĆ DN63 PE WRAZ Z ODGAŁĘZIENIAMI PRZYŁĄCZAMI DO BUDYNKÓW PRZY UL. WŁADYSŁAWA IV W ZELGOSZCZY GÓRNEJ dz. nr ewid. 104 obręb 10-mapa 000, 000, 000, 000/1, 000/1 obręb 00, nr jedn. ew. 000000_1					
Inwestor	ZELGOSZCZAŃSKIE WODOCIĄGI I KANALIZACJA Sp. z o.o. - ul. Żęborowska 110 A, 05-500 Piaseczno Ołtarz					
Nazwa dokumentu - rysunku						
RZUT PRZYZIEMIA - BUDYNEK NR 2						
	Nazwisko i Imię	Nr uprawn.	Data	Podpis		
Projektant	mgr inż. Anna Wojewódka	LZ/0004/POM/09	07.2017		Skala rys.	1:50
					Rys. nr	7