PRZEKRÓJ A-A

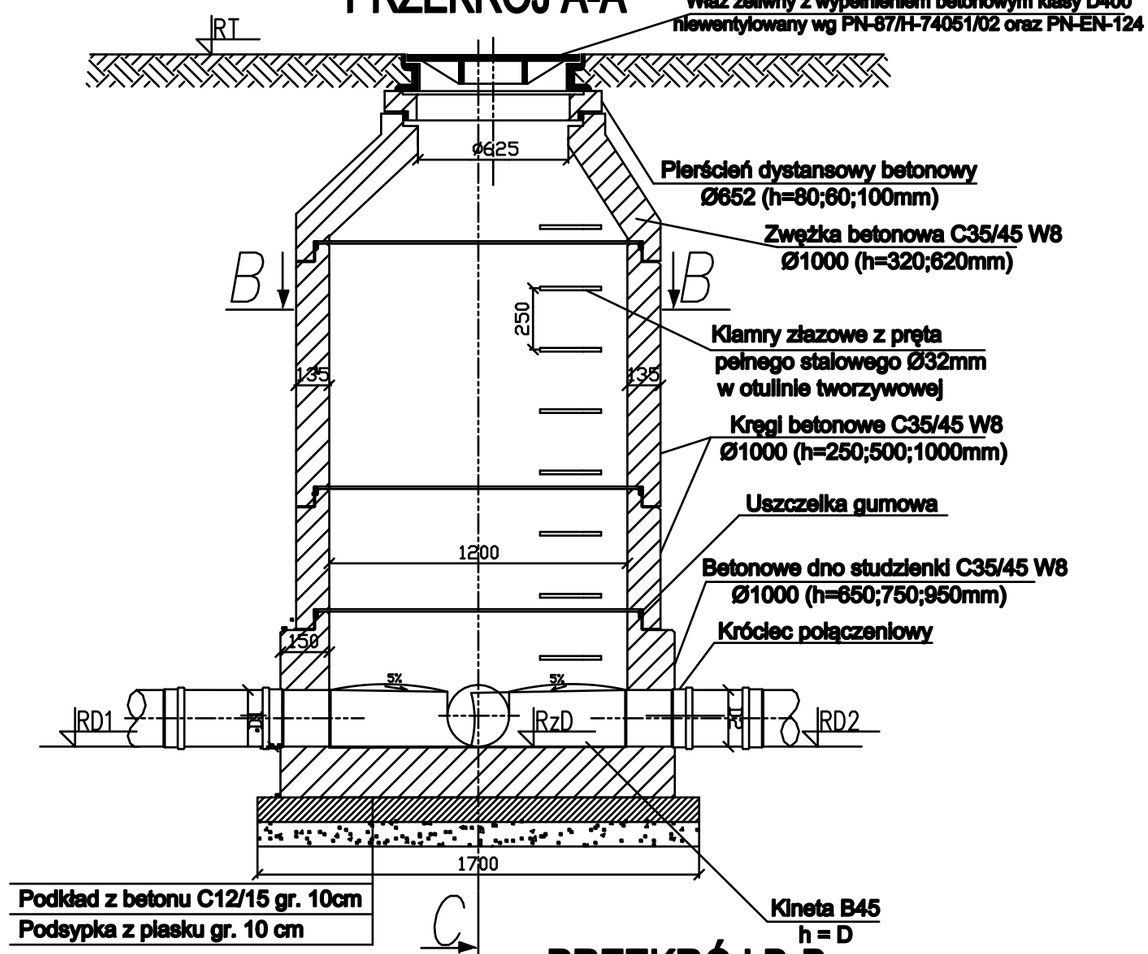

PRZEKRÓJ B-B

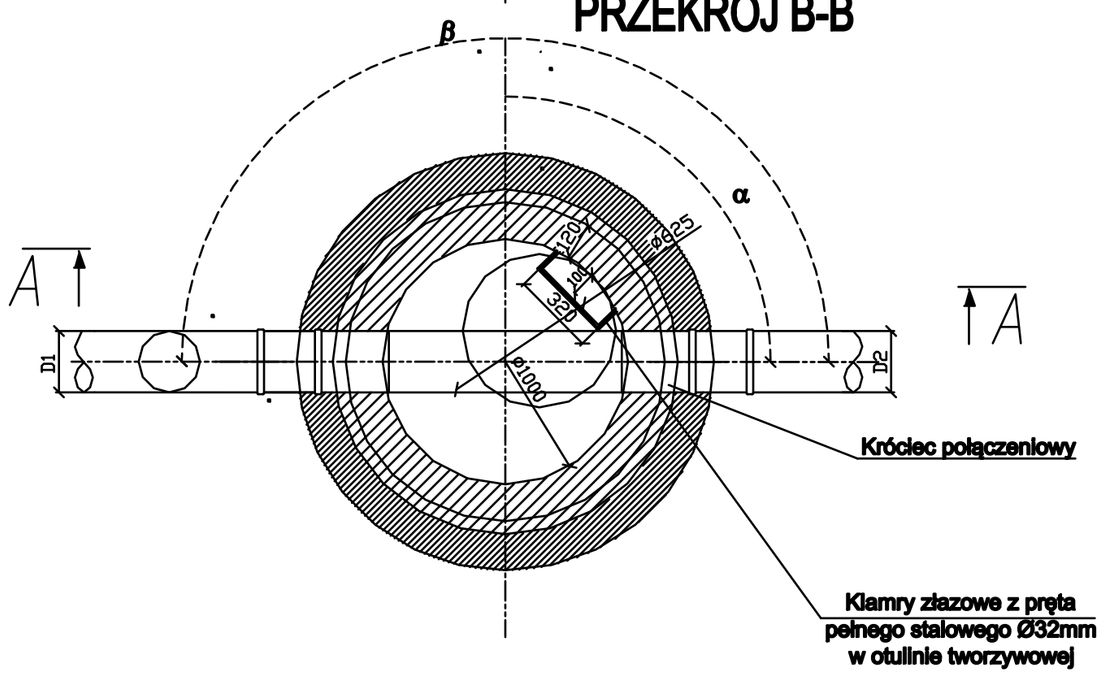

ESKO PIŚ s.c. ul. Sikorskiego 19, 65-404 Zielona Góra tel. (68) 401-05-00, fax (68) 401-05-05 e-mail: esko@esko.org.pl	ESKO Przedsiębiorstwo Inżynierii Środowiska s.c. ESKO		
Inwestor:	Zielonogórskie Wodociągi i Kanalizacja Sp. z o.o. ul. Zjednoczenia 110A, 62-120 Zielona Góra		
Zadanie inwestycyjne:	"PRZEBUDOWA SIECI KANALIZACJI SANITARNEJ ORAZ SYSTEMU KANALIZACJI DESZCZOWEJ W REJONIE ULIC NOWEJ I ORKANA W ZIELONEJ GÓRZE"		
Obiekt:	KANLIZACJA SANITARNA, KANALIZACJA DESZCZOWA		
Adres obiektu:	działki nr 652, 653, 649/1, 649/2, 174 obręb 34; 29/13, 29/15 obręb 35- ZIELONA GÓRA		
Stadium projektu:	PROJEKT BUDOWLANY	Skala:	1:25
Branża:	SANITARNA	Rys. nr:	7
Tytuł rysunku:	STUDNIA REWIZYJNA BETONOWA Ø1200		
	Imię i nazwisko:	Numer uprawnień:	Podpis/data:
Projektował:	mgr inż. Marta Sawczyńska	LBS/0047/POOS/08 specjalność: instalacyjna	04.2017r.
Sprawdził:	mgr inż. Bożena Markowska	10/2000/GW specjalność: instalacyjna	04.2017r.