PRZEKRÓJ A-A

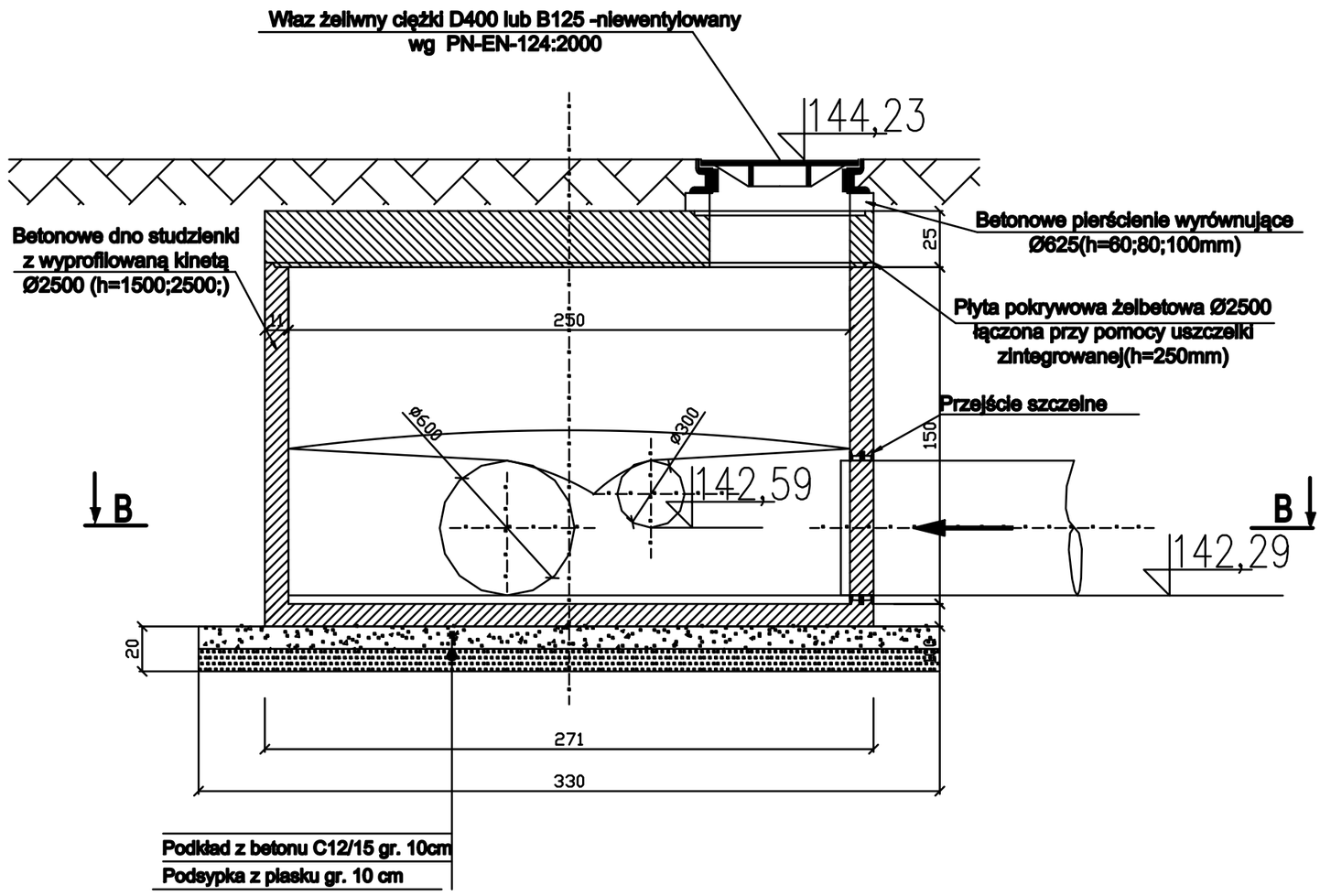

PRZEKRÓJ B-B

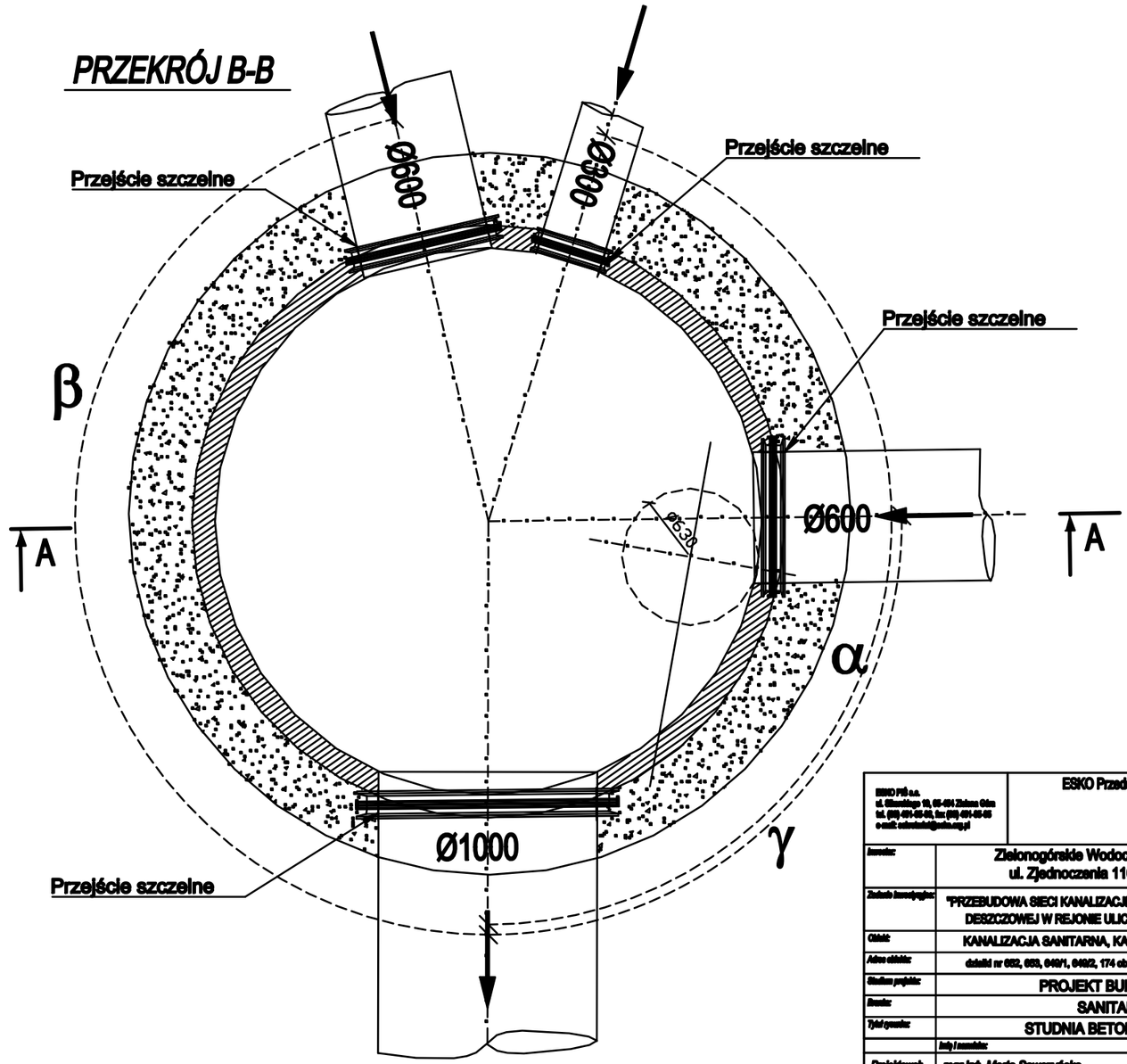

ESKO PiB s.a. ul. Sikorskiego 19, 65-404 Zielona Góra tel. (68) 451-65-00, fax (68) 451-65-05 e-mail: esko@esko.org.pl	ESKO Przedsiębiorstwo Inżynierii Środowiska s.c.		
Inwestor:	Zielonogórskie Wodociągi i Kanalizacja Sp. z o.o. ul. Zjednoczenia 110A, 62-120 Zielona Góra		
Zadanie inwestycyjne:	"PRZEBUDOWA SIECI KANALIZACJI SANITARNEJ ORAZ SYSTEMU KANALIZACJI DESZCZOWEJ W REJONIE ULIC NOWEJ I ORKANA W ZIELONEJ GÓRZE"		
Obiekt:	KANALIZACJA SANITARNA, KANALIZACJA DESZCZOWA		
Adres obiektu:	działki nr 652, 653, 640/1, 640/2, 174 obręb 34; 29/13, 29/15 obręb 35 - ZIELONA GÓRA		
Stadium projektu:	PROJEKT BUDOWLANY		Skala: 1:25
Branża:	SANITARNA		Rys. nr: 5
Tytuł rysunku:	STUDNIA BETONOWA Ø2500		
	Imię i nazwisko:	Numer uprawnień:	Podpis/data:
Projektował:	mgr inż. Marta Sawczyńska	LB/0047/POOS/09 specjalność: hydrotechniczna	04.2007r.
Sprawdził:	mgr inż. Bożena Markowska	102/00/GW specjalność: hydrotechniczna	04.2007r.